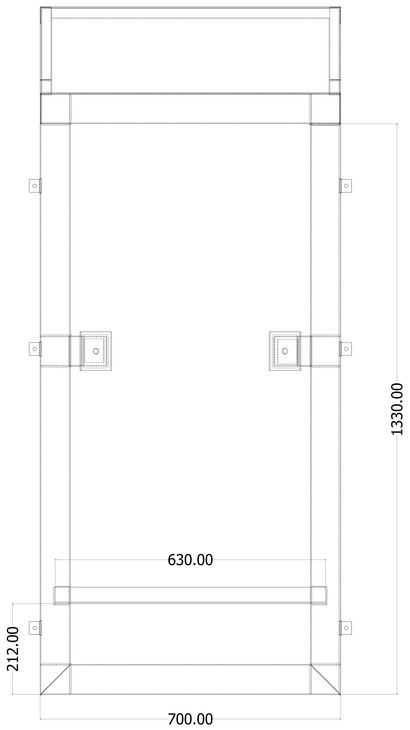
1330.00
630.00
212.00
700.00

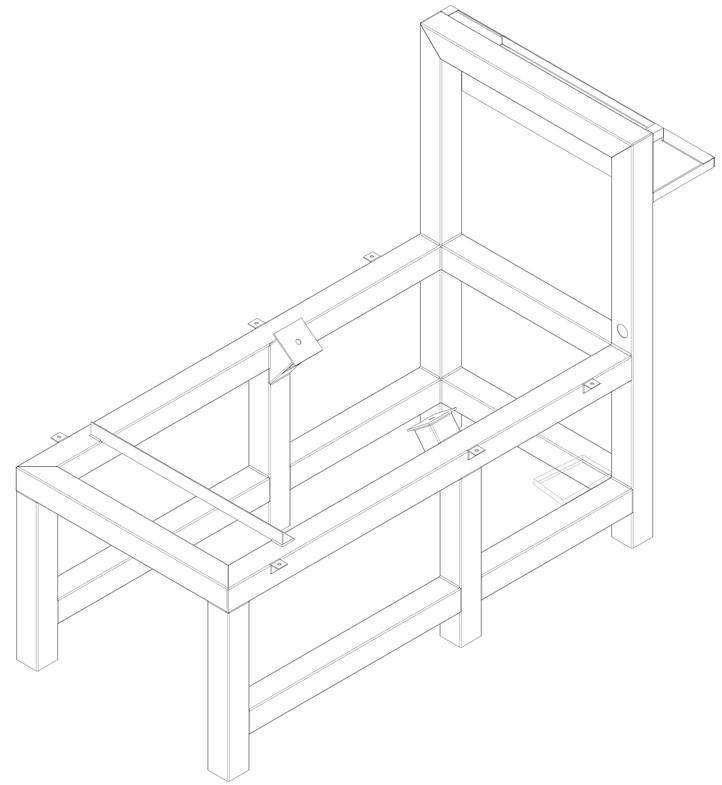

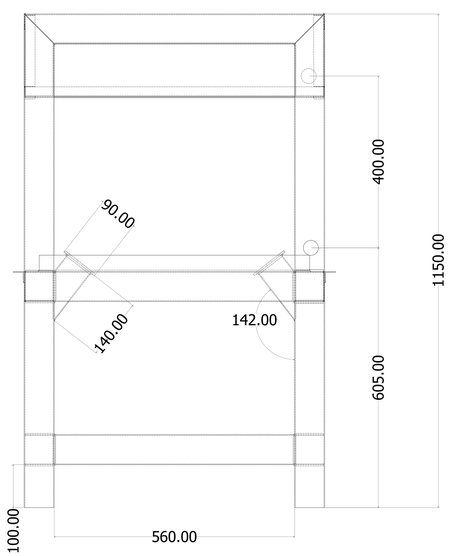
400.00
1150.00
90.00
140.00
142.00
605.00
100.00
560.00

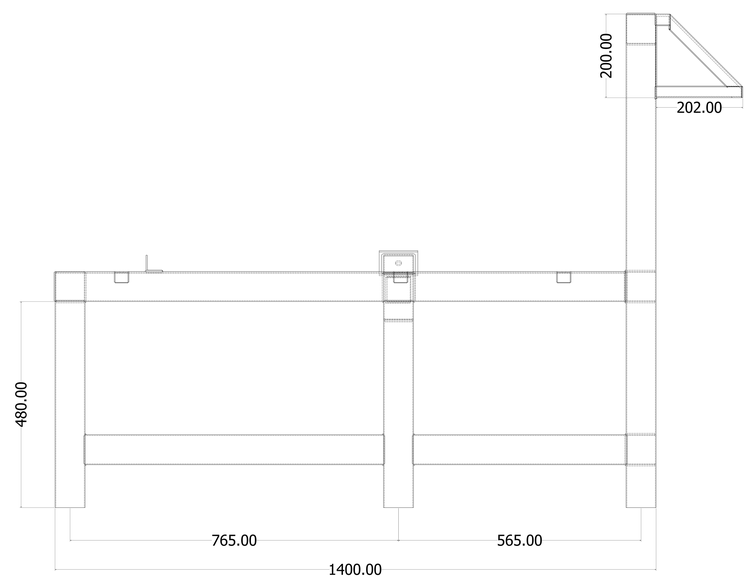
200.00
202.00
480.00
765.00
565.00
1400.00